SAV
SPAREPARTS
KUNDERDIENST
POS VENTAS
SERVICE NA VERKOOP
SERVIZIO POST- VENDITA
SERVICO DEPOIS DE VENDA
SERWIS POGWARANCY JNY

152561-00
152562-00
Radius

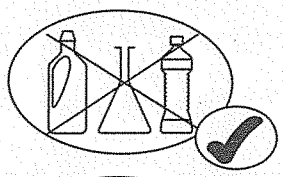

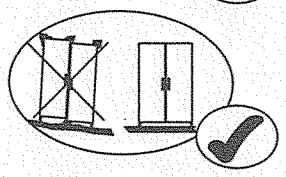

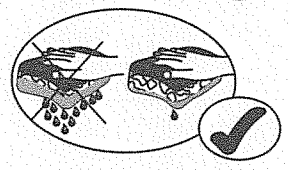

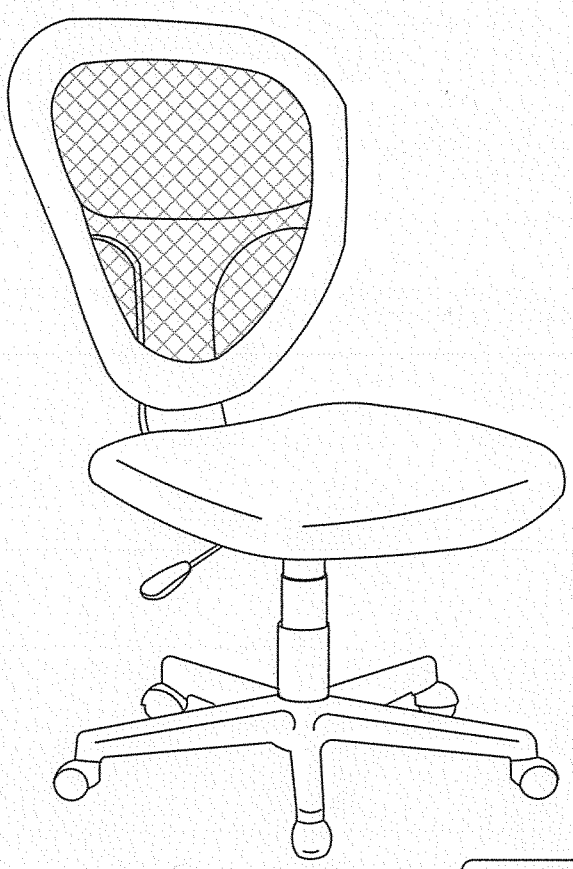

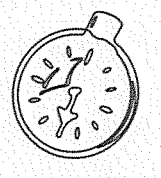

0H 30MN

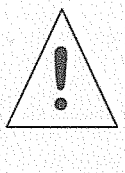

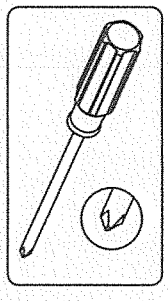

FR SECURITE
RESPECTER LES INSTRUCTIONS DE MONTAGE DECRITES DANS LA NOTICE

EN CAUTION
FOLLOW CAREFULLY THE ASSEMBLING INSTRUCTIONS DESCRIBED IN THE DIRECTIONS

DE SICHERHEITSVORSCHRIFTEN
BEACHTEN SIE BITTE UNBEDINGT DIE ANGEGEBENEN AUFBAUVORSCHRIFTEN

ES SEGURIDAD
RESPECTAR LAS INSTRUCCIONES DE MONTAJE DESCRIBIDAS EN EL FOLLETO

NL VEILIGHEID
DE IN DE GEBRUIKSAANWIJZING BESCHREVEN INSTRUCTIE RESPECTEREN

IT SICUREZZA
RISPETTARE LE INSTRUZIONI DI MONTAGGIO DESCRITTE NEEL'AVVERTENZA

PT SEGURANCA
RESPEITAR AS INSTURAÇOS DE MONTAGEH DESCREVEDAS NA INSTRUÇOES DE USO

PL UWAGA
PROSZĘ PRZESTRZEGAĆ INTRUCJI MONTAŻU

Meuble à usage domestique / House furniture / Nur zum Hausslichem Gebrauch / Mueble a uso domestico
Meubel voor eigen gebruik / Mobile per abitazion / Movel a uso domestico / Mebel Domowego

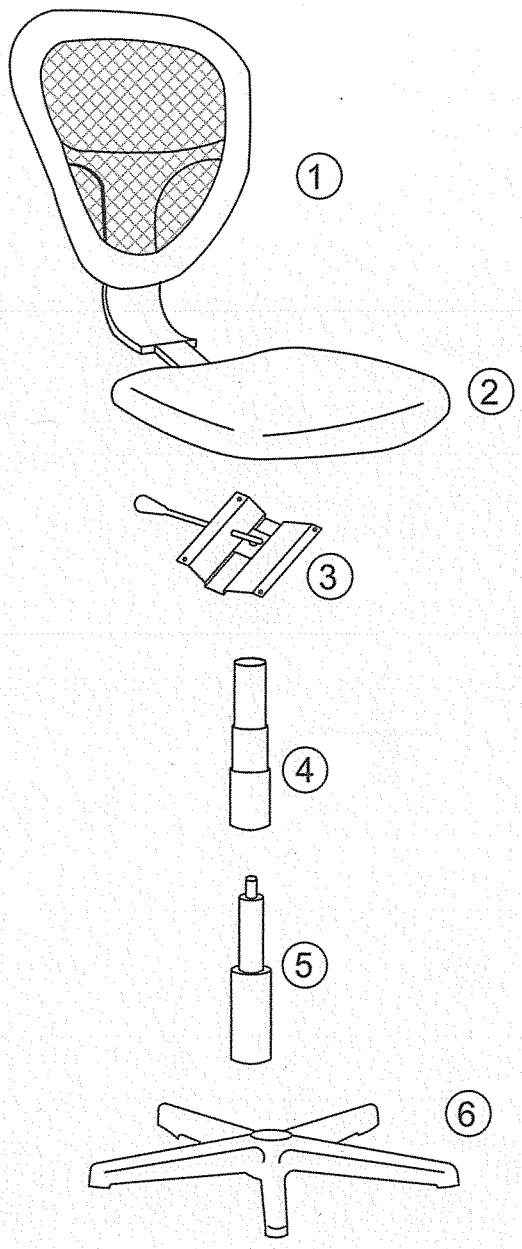

A x5	B x4	C x1	D x1
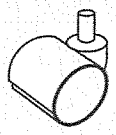	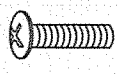 M6x14mm	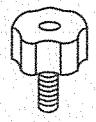 M10x20mm	M10xØ20mm

1

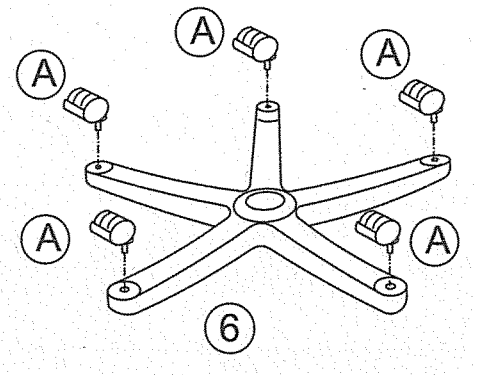

Ⓐ x5

2

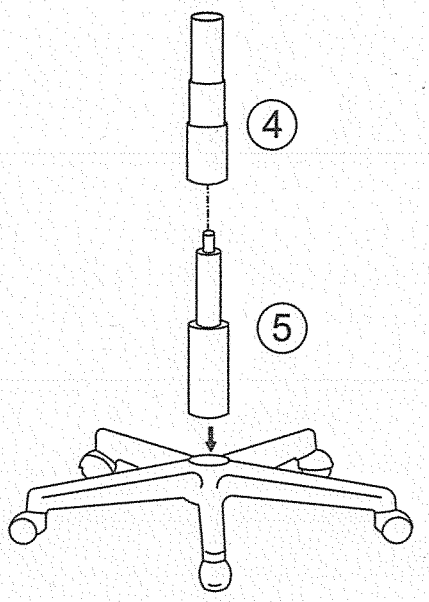

3

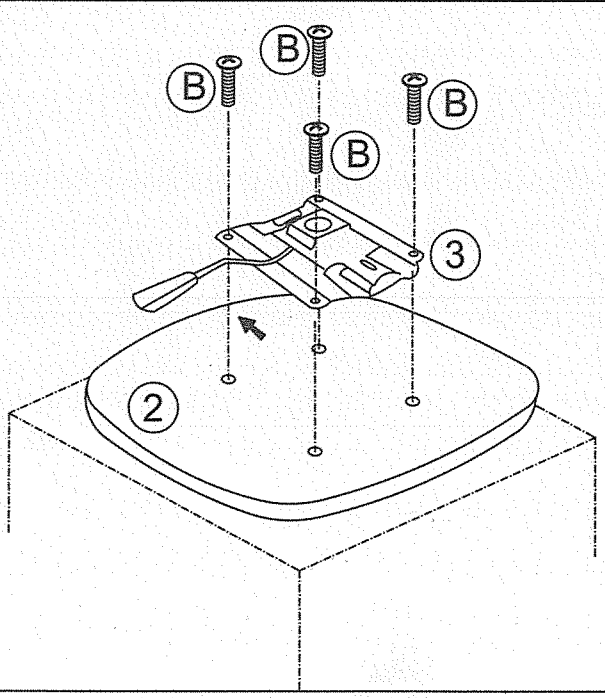

Ⓑ x4

M6x14mm

4

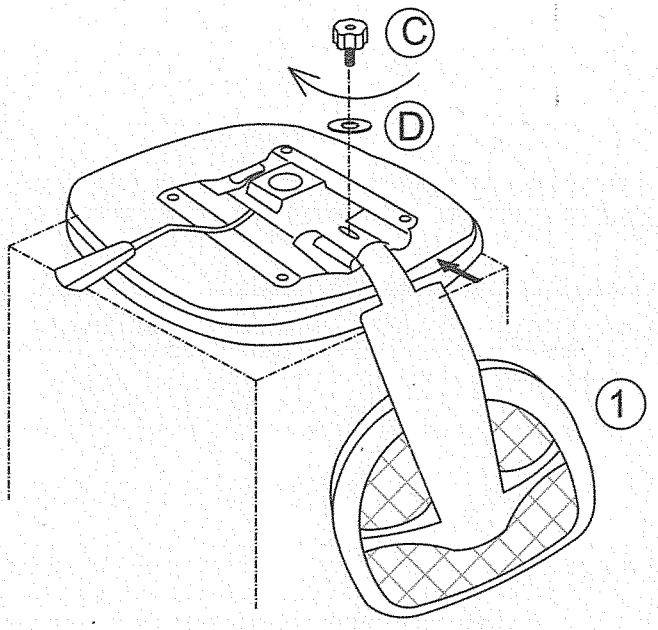

Ⓒ x1	Ⓓ x1
M10x20mm	M10xØ20mm

5

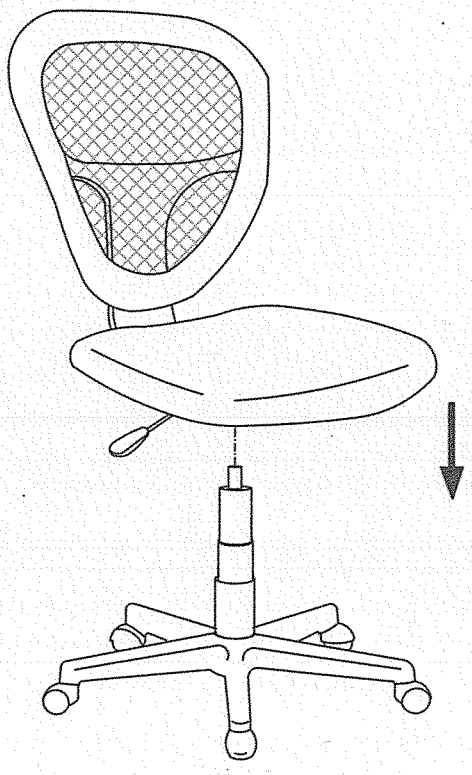

6

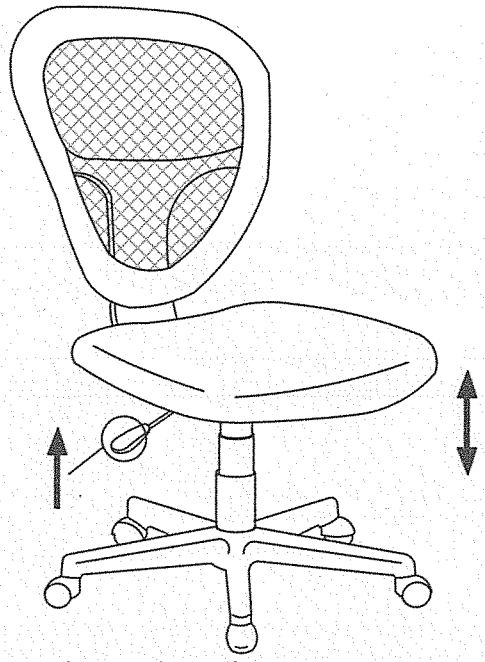

FR - Le dispositif de réglage en hauteur de ce siège comporte une pompe à accumulation d'énergie
seul un personnel formé peut remplacer ou réparer ce dispositif.

GB - The device to adjust this seat height position includes an energy accumulator,
only trained people may repair or replace this device.

ALL - Die Vorrichtung zur Höhenverstellung des Sitzes hat eine Energiespeicherungspumpe,
nur geschultes Personal kann diese ersetzen oder reparieren

ESP - El dispositivo para la regulación de la altura del asiento tiene una pompa de acumulación de energía,
sólo personal capacitado puede reemplazarlo o repararlo

ITA - Il dispositivo di regolazione in altezza di questa sedia contiene una pompa ad accumulazione di energia
solo un personale formato può sostituire o riparare questo dispositivo.

NEL - De hoogte regeling van de stoel bevat een gaspomp.
De vervanging van deze pomp mag alleen uitgevoerd worden door vakpersoneel.

POL - Urządzenie do regulacji wysokości siedzenia zawiera pompę magazynowania energii,
tylko wyszkoleni ludzie mogą naprawić lub wymienić urządzenie

POR - O dispositivo de ajuste da altura do assento inclui uma bomba com acumulação de energía,
a reparação só pode ser realizada por técnico capacitado
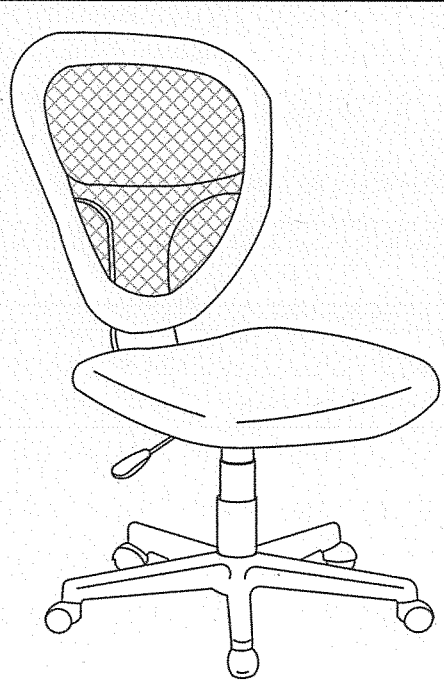
7